PIANTA APPOGGI (scala 1:100)

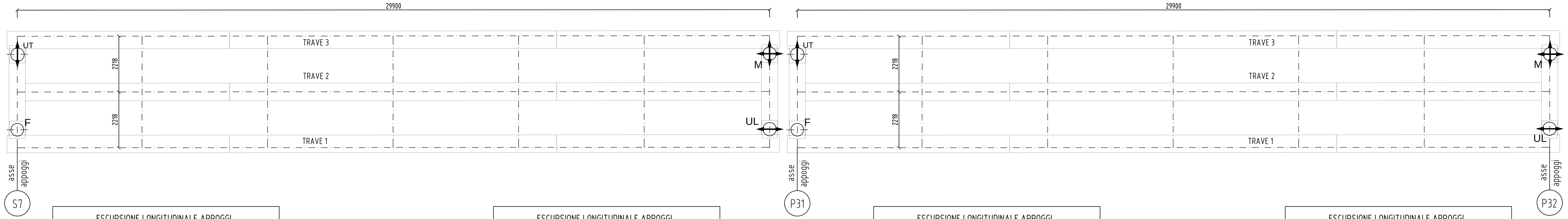

	ESCURSIONE LONGITUDINALE APPOGGI
± 0 mm	IN FASE STATICA (SLE)
± 0 mm	IN FASE SISMICA (SLU)

ESCURSIONE LONGITUDINALE APPOGGI	
IN FASE STATICA (SLE)	± 32 mm
IN FASE SISMICA (SLU)	± 1 mm

	ESCURSIONE LONGITUDINALE APPOGGI
± 0 mm	IN FASE STATICA (SLE)
± 0 mm	IN FASE SISMICA (SLU)

ESCURSIONE LONGITUDINALE APPOGGI	
IN FASE STATICA (SLE)	± 32 mm
IN FASE SISMICA (SLU)	± 1 mm

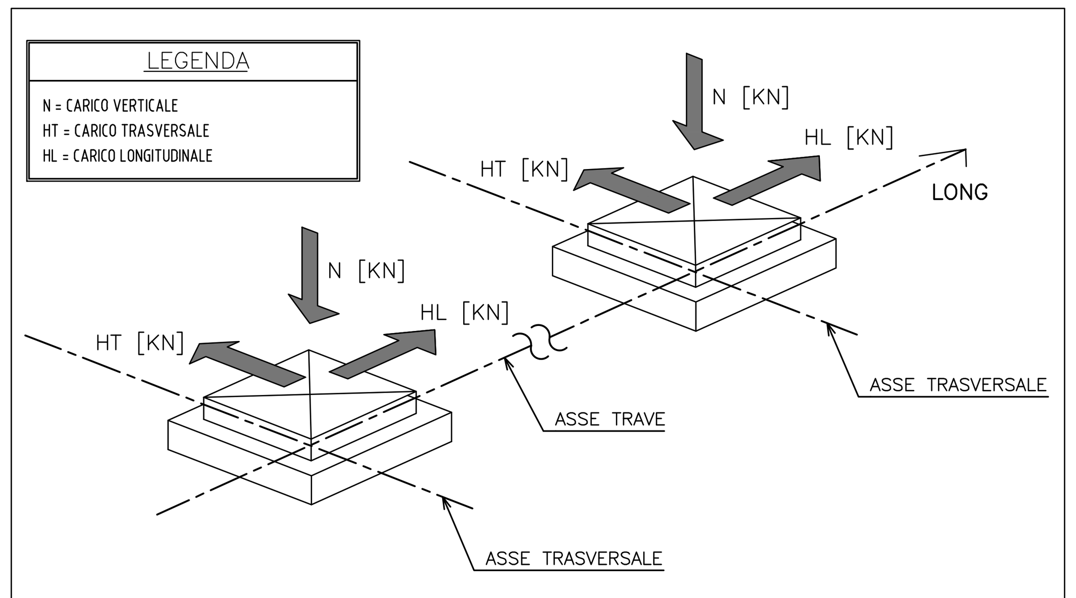

CONVENZIONE SOLLECITAZIONI

DEFINIZIONE APPOGGIO	SIGLA	SIMBOLO	Altezza baggiolo Campata S7-P31	Altezza baggiolo Campata P31-P32
FISSO TIPO VF 400-40	F		3,9 cm	25,7 cm
MOBILE UNIDIREZIONALE LONGITUDINALE TIPO VU 400/100-40	UL		19,7 cm	12,2 cm
MOBILE UNIDIREZIONALE TRASVERSALE TIPO VU× 400-40/50	UT		6,4 cm	28,2 cm
MOBILE MULTIDIREZIONALE TIPO VM 400/100/50	M		27,1 cm	19,2 cm

APPOGGIO TIPO FISSO

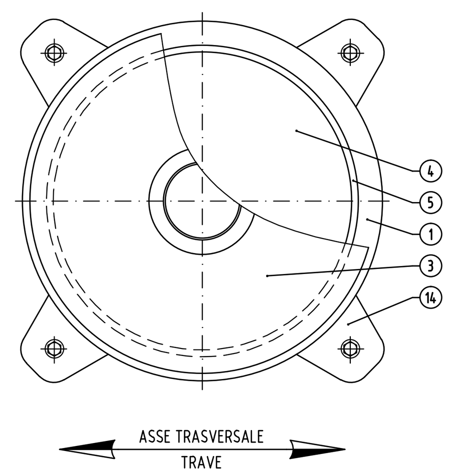

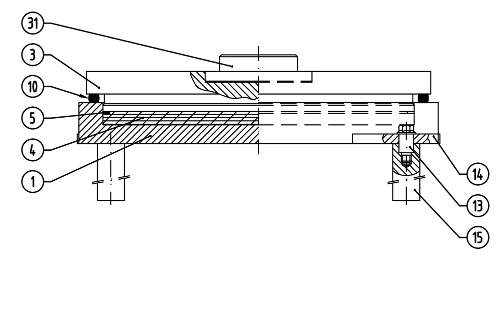

POS.	PEZZI	DESCRIZIONE - DIMENSIONI	MATERIALE
31	1	Perno d'ancoraggio	S275JR
15	4	Zanca d'ancoraggio	1 C40 TQ+T
14	4	Orecchia d'ancoraggio	S355J2G3
13	4	Spina d'ancoraggio	Classe 12.9
10	1	Parapolvere	Gomma
5	1	Anello antiestrusione	P-CuZn 40 Pb 2
4	1	Disco in gomma	50±5 Sh/A
3	1	Elemento superiore	S275JR
1	1	Elemento di base	S275JR

APPOGGIO TIPO UNIDIREZIONALE LONGITUDINALE

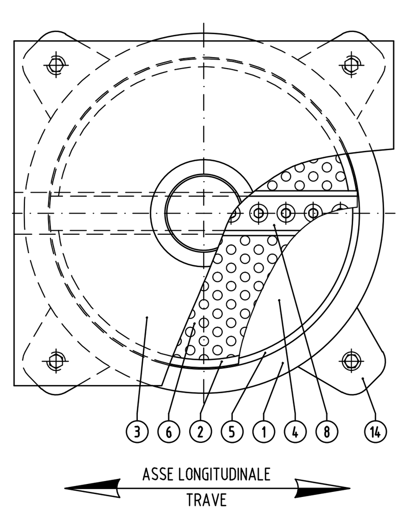

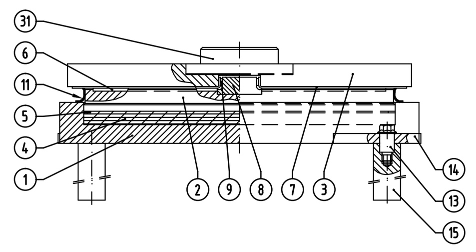

POS.	PEZZI	DESCRIZIONE - DIMENSIONI	MATERIALE
31	1	Perno d'ancoraggio	S275JR
15	4	Zanca d'ancoraggio	1 C40 TQ+T
14	4	Orecchia d'ancoraggio	S355J2G3
13	4	Spina d'ancoraggio	Classe 12.9
11	1	Parapolvere - Raschiapolvere	Gomma
9	2	Listello laterale	Materiale composito
8	1	Guida centrale	S355J2G3
7	2	Pattino piano di scorrimento	X5 CrNiMo 1712
6	2	Pattino piano antifrizione	PTFE
5	1	Anello antiestrusione	P-CuZn 40 Pb 2
4	1	Disco in gomma	50±5 Sh/A
3	1	Elemento superiore	S275JR
2	1	Elemento intermedio	S275JR
1	1	Elemento di base	S275JR

APPOGGIO TIPO UNIDIREZIONALE TRASVERSALE

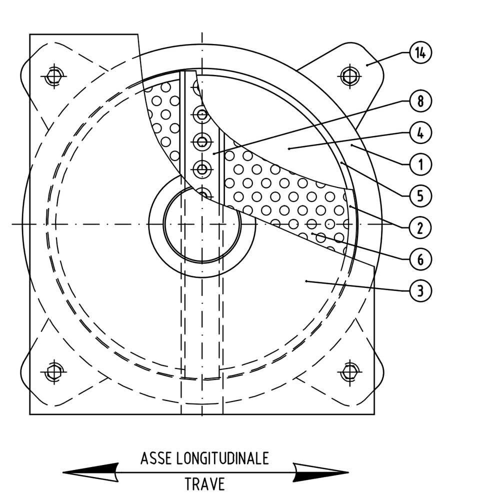

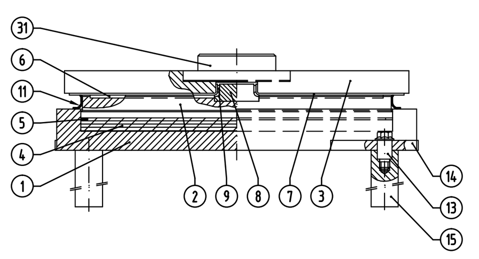

POS.	PEZZI	DESCRIZIONE - DIMENSIONI	MATERIALE
31	1	Perno d'ancoraggio	S275JR
15	4	Zanca d'ancoraggio	1 C40 TQ+T
14	4	Orecchia d'ancoraggio	S355J2G3
13	4	Spina d'ancoraggio	Classe 12.9
11	1	Parapolvere - Raschiapolvere	Gomma
9	2	Listello laterale	Materiale composito
8	1	Guida centrale	S355J2G3
7	2	Pattino piano di scorrimento	X5 CrNiMo 1712
6	2	Pattino piano antifrizione	PTFE
5	1	Anello antiestrusione	P-CuZn 40 Pb 2
4	1	Disco in gomma	50±5 Sh/A
3	1	Elemento superiore	S275JR
2	1	Elemento intermedio	S275JR
1	1	Elemento di base	S275JR

APPOGGIO TIPO MOBILE

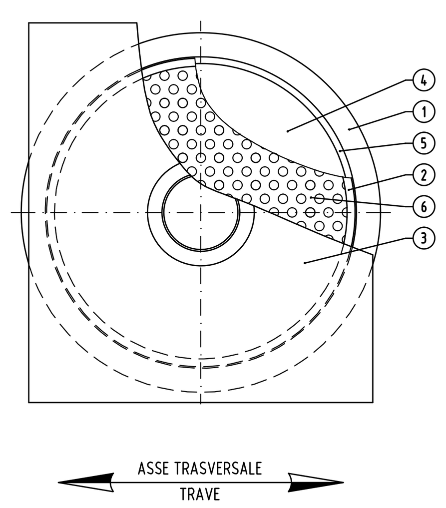

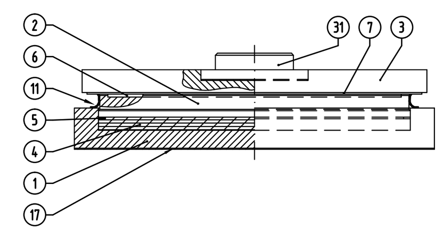

POS.	PEZZI	DESCRIZIONE - DIMENSIONI	MATERIALE
31	1	Perno d'ancoraggio	S275JR
17		Rigature aggrappo resina	
11	1	Parapolvere - Raschiapolvere	Gomma
7	1	Pattino piano di scorrimento	X5 CrNiMo 1712
6	1	Pattino piano antifrizione	PTFE
5	1	Anello antiestrusione	P-CuZn 40 Pb 2
4	1	Disco in gomma	50±5 Sh/A
3	1	Elemento superiore	S275JR
2	1	Elemento intermedio	S275JR
1	1	Elemento di base	S275JR

PARTICOLARE GIUNTO DI DILATAZIONE SU SPALLA

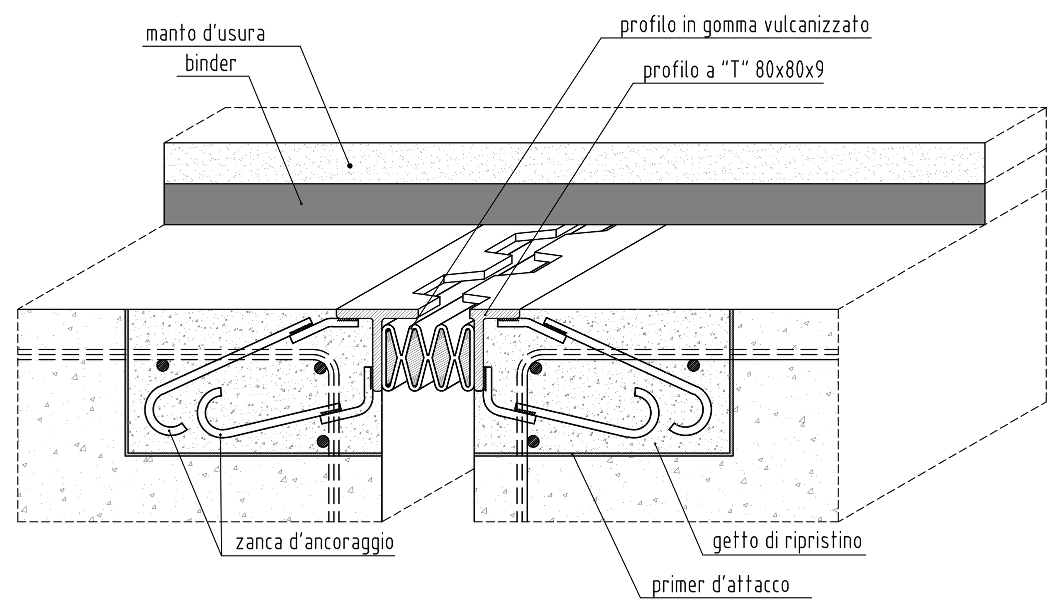

PARTICOLARE GIUNTO DI DILATAZIONE SU PILE

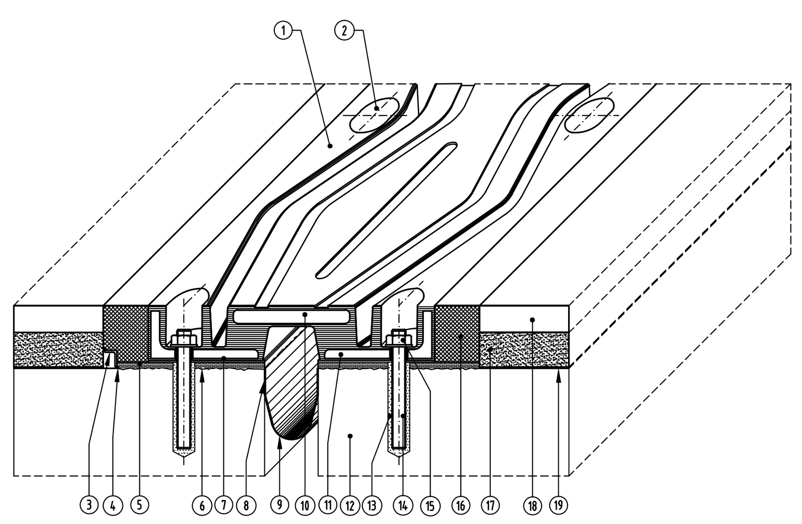

1	Elemento modulare	Gomma vulc.60±5 Sh/A
2	Sigillatura	EPOBLOCK ME sigillante
3	Profilo di drenaggio a "L"	X5 CrNi 1810 EN 10088
4	Stuccatura	S FIP 180
5	Alettamento in malta	EPOBLOCK ME 3C
6	Bocciardatura e mano d'attacco	Primer P 150
7	Stuccatura	S FIP 180
8	Stesa e rasatura stucco pareti vert.	S FIP 180
9	Scossalina raccolta acque sp. 1.2 mm	Hypalon
10	Piastra ponte	S355J2G3 EN 10025
11	Angolare	S235JR EN 10025
12	Testata soletta	
13	Resina di ancoraggio	Primer P 150
14	Barra filettata M16x160	Classe B7 ASTM
15	Dado M16 UNI 5587	Classe 8 EN 20898
16	Massello	EPOBLOCK ME 3C
17	Binder	
18	Manto d'usura	
19	Impermeabilizzazione impalcato	

AZIONI SUGLI APPOGGI - ALLINEAMENTO 1 DI BORDO (KN)

AZIONI VERTICALI

VALORI CARATTERISTICI - campata da S7 a P31	S7	P31 A
VALORI CARATTERISTICI - campata da P31 a P32	P31 B	P32
Peso proprio acciaio	206	206
Peso proprio soletta	434	434
Permanenti	282	282
Accidentali max	1.215	1.215
Accidentali min	-218	-218
Folla eccentrica esterno max	65	65
Folla eccentrica esterno min	-29	-29
Folla centrata	35	35
Vento impalcato Scarico max	20	20
Vento impalcato Scarico min	-20	-20
Vento impalcato Carico max	144	144
Vento impalcato Carico min	-144	-144
Temperatura max	0	0
Temperatura min	0	0
Cedimenti differenziali max	0	0
Cedimenti differenziali min	0	0
Ritiro	0	0
Sisma SLV	25	25
COMBINAZIONI SLU - campata da S7 a P31	S7	P31 A
COMBINAZIONI SLU - campata da P31 a P32	P31 B	P32
STR (schema 1) max	3.103	3.103
STR (schema 1) min	458	458
STR (vento) max	2.757	2.757
STR (vento) min	455	455
STR (frenamento)	2.671	2.671
STR (sisma SLV)	1.202	1.202
STR (sisma SLV) min	897	897
SLE Combinazione Rara (schema 1)	2.289	2.289
SLE Combinazione Rara (vento)	2.026	2.026
SLE Combinazione Frequente	1.911	1.911
SLE Combinazione QP	922	922

AZIONI ORIZZONTALI TRASVERSALI

VALORI CARATTERISTICI - campata da S7 a P31	S7	P31 A
VALORI CARATTERISTICI - campata da P31 a P32	P31 B	P32
Peso proprio acciaio	0	0
Peso proprio soletta	0	0
Permanenti	0	0
Accidentali	0	0
Folla eccentrica	0	0
Folla centrata	0	0
Vento impalcato Scarico	33	33
Vento impalcato Carico	89	89
Centrifuga	0	0
Frenamento	0	0
Temperatura	0	0
Cedimenti differenziali	0	0
Ritiro	0	0
Sisma SLV	196	196
COMBINAZIONI SLU - campata da S7 a P31	S7	P31 A
COMBINAZIONI SLU - campata da P31 a P32	P31 B	P32
STR (schema 1)	80	80
STR (vento)	134	134
STR (frenamento)	80	80
STR (sisma SLV)	196	196

AZIONI ORIZZONTALI LONGITUDINALI

VALORI CARATTERISTICI - campata da S7 a P31	S7	P31 A
VALORI CARATTERISTICI - campata da P31 a P32	P31 B	P32
Peso proprio acciaio	0	0
Peso proprio soletta	0	0
Permanenti	0	0
Accidentali	0	0
Folla eccentrica	0	0
Folla centrata	0	0
Vento impalcato carico	0	0
Vento impalcato scarico	0	0
Centrifuga	0	0
Frenamento	221	0
Temperatura	0	0
Cedimenti differenziali	0	0
Ritiro	0	0
Sisma SLV	136	0
COMBINAZIONI SLU - campata da S7 a P31	S7	P31 A
COMBINAZIONI SLU - campata da P31 a P32	P31 B	P32
STR (schema 1)	223	0
STR (vento)	223	0
STR (frenamento)	298	0
STR (sisma SLV)	180	0

AZIONI SUGLI APPOGGI - ALLINEAMENTO 3 DI BORDO (KN)

AZIONI VERTICALI

VALORI CARATTERISTICI - campata da S7 a P31	S7	P31 A
VALORI CARATTERISTICI - campata da P31 a P32	P31 B	P32
Peso proprio acciaio	206	206
Peso proprio soletta	434	434
Permanenti	282	282
Accidentali max	1.215	1.215
Accidentali min	-218	-218
Folla eccentrica esterno max	65	65
Folla eccentrica esterno min	-29	-29
Folla centrata	35	35
Vento impalcato Scarico max	20	20
Vento impalcato Scarico min	-20	-20
Vento impalcato Carico max	144	144
Vento impalcato Carico min	-144	-144
Temperatura max	0	0
Temperatura min	0	0
Cedimenti differenziali max	0	0
Cedimenti differenziali min	0	0
Ritiro	0	0
Sisma SLV	25	25
COMBINAZIONI SLU - campata da S7 a P31	S7	P31 A
COMBINAZIONI SLU - campata da P31 a P32	P31 B	P32
STR (schema 1) max	3.103	3.103
STR (schema 1) min	458	458
STR (vento) max	2.757	2.757
STR (vento) min	455	455
STR (frenamento)	2.671	2.671
STR (sisma SLV)	1.202	1.202
STR (sisma SLV) min	897	897
SLE Combinazione Rara (schema 1)	2.289	2.289
SLE Combinazione Rara (vento)	2.026	2.026
SLE Combinazione Frequente	1.911	1.911
SLE Combinazione QP	922	922

AZIONI ORIZZONTALI TRASVERSALI

VALORI CARATTERISTICI - campata da S7 a P31	S7	P31 A
VALORI CARATTERISTICI - campata da P31 a P32	P31 B	P32
Peso proprio acciaio	0	0
Peso proprio soletta	0	0
Permanenti	0	0
Accidentali	0	0
Folla eccentrica	0	0
Folla centrata	0	0
Vento impalcato Scarico	0	0
Vento impalcato Carico	0	0
Centrifuga	0	0
Frenamento	0	0
Temperatura	0	0
Cedimenti differenziali	0	0
Ritiro	0	0
Sisma SLV	0	0
COMBINAZIONI SLU - campata da S7 a P31	S7	P31 A
COMBINAZIONI SLU - campata da P31 a P32	P31 B	P32
STR (schema 1)	0	0
STR (vento)	0	0
STR (frenamento)	0	0
STR (sisma SLV)	0	0

AZIONI ORIZZONTALI LONGITUDINALI

VALORI CARATTERISTICI - campata da S7 a P31	S7	P31 A
VALORI CARATTERISTICI - campata da P31 a P32	P31 B	P32
Peso proprio acciaio	0	0
Peso proprio soletta	0	0
Permanenti	0	0
Accidentali	0	0
Folla eccentrica	0	0
Folla centrata	0	0
Vento impalcato carico	0	0
Vento impalcato scarico	0	0
Centrifuga	0	0
Frenamento	221	0
Temperatura	0	0
Cedimenti differenziali	0	0
Ritiro	0	0
Sisma SLV	136	0
COMBINAZIONI SLU - campata da S7 a P31	S7	P31 A
COMBINAZIONI SLU - campata da P31 a P32	P31 B	P32
STR (schema 1)	223	0
STR (vento)	223	0
STR (frenamento)	298	0
STR (sisma SLV)	180	0

ANAS SpA

Coordinamento Territoriale Nord Ovest
Area Compartimentale Piemonte

S.S. 231 "Di Santa Vittoria"
LAVORI DI RICOSTRUZIONE DELLE CAMPATE DELLA RAMPA DELLO SVINCOLO DI "MARENE" DELLA TANGENZIALE DI FOSSANO

Progetto Esecutivo

IL PROGETTISTA:
Ing. Stefano Rossi
Ordine Ing. della Provincia di Piacenza n° 749

IL COORDINATORE DELLA SICUREZZA IN FASE DI PROGETTAZIONE:
Geom. Sebastian Cillis

IL RESPONSABILE DEL PROCEDIMENTO:
Ing. Angelo Gemelli

PROTOCOLLO:

APPOGGI E GIUNTI

- Pianta e particolari appoggi
- Particolari giunti

CODICE PROGETTO: PROGETTO	LIV. PROG.	ANNO/PROG.	NOME FILE / CODICE ELAB.	REVISIONE	SCALA:
ACPIE1	E	1701	S00CV00STRDC01	A	1:100

REV.	DESCRIZIONE	DATA	REDATTO	VERIFICATO	APPROVATO
C					
B					
A		21 DICEMBRE 2017			